RO – MANUAL DE UTILIZARE

COMBI
800TG – 800TGE - 800B

IMPORTANT – INAINTE DE PORNIRE!
ALIMENTAȚI CU ULEI DE MOTOR

Fig

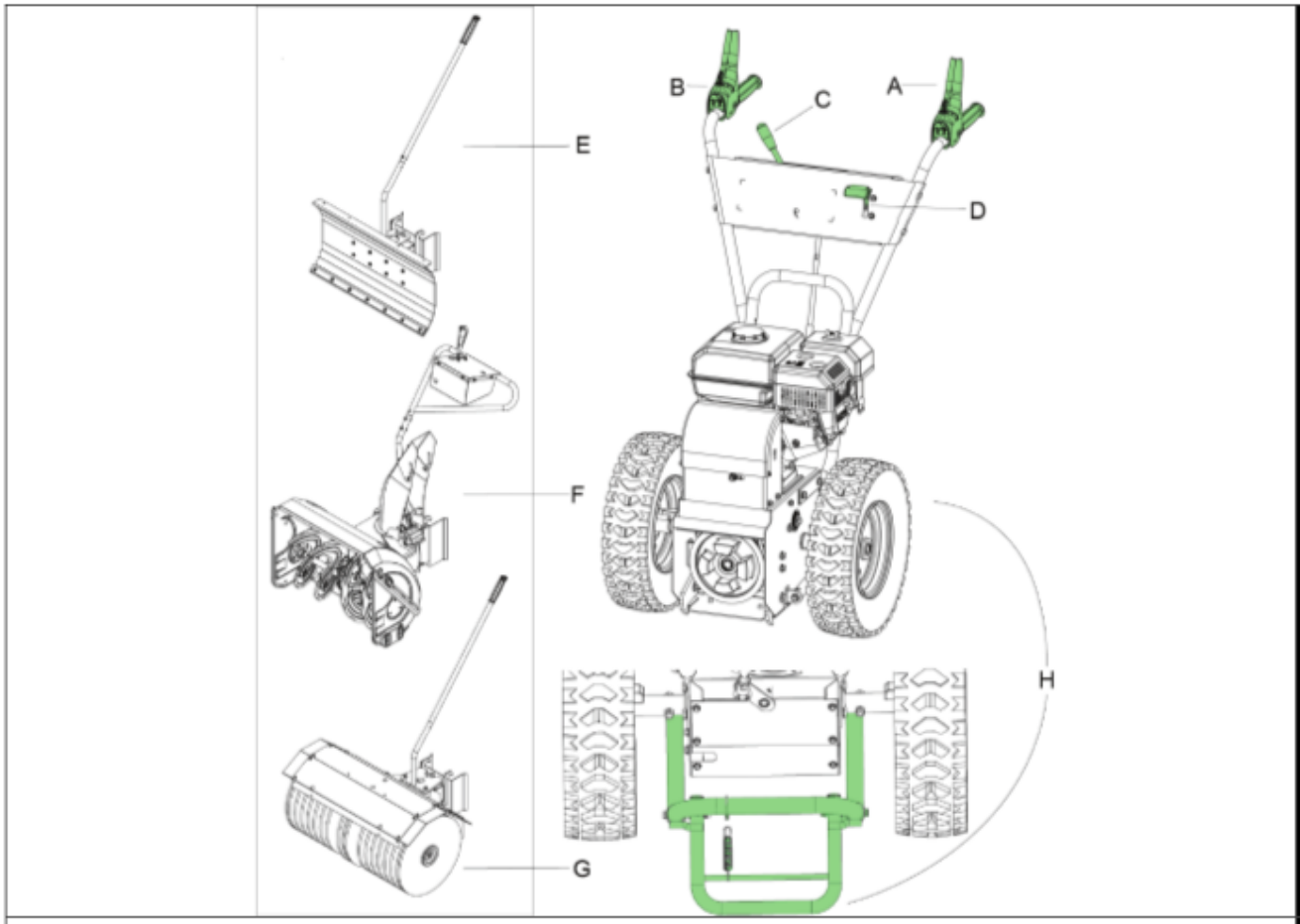

1

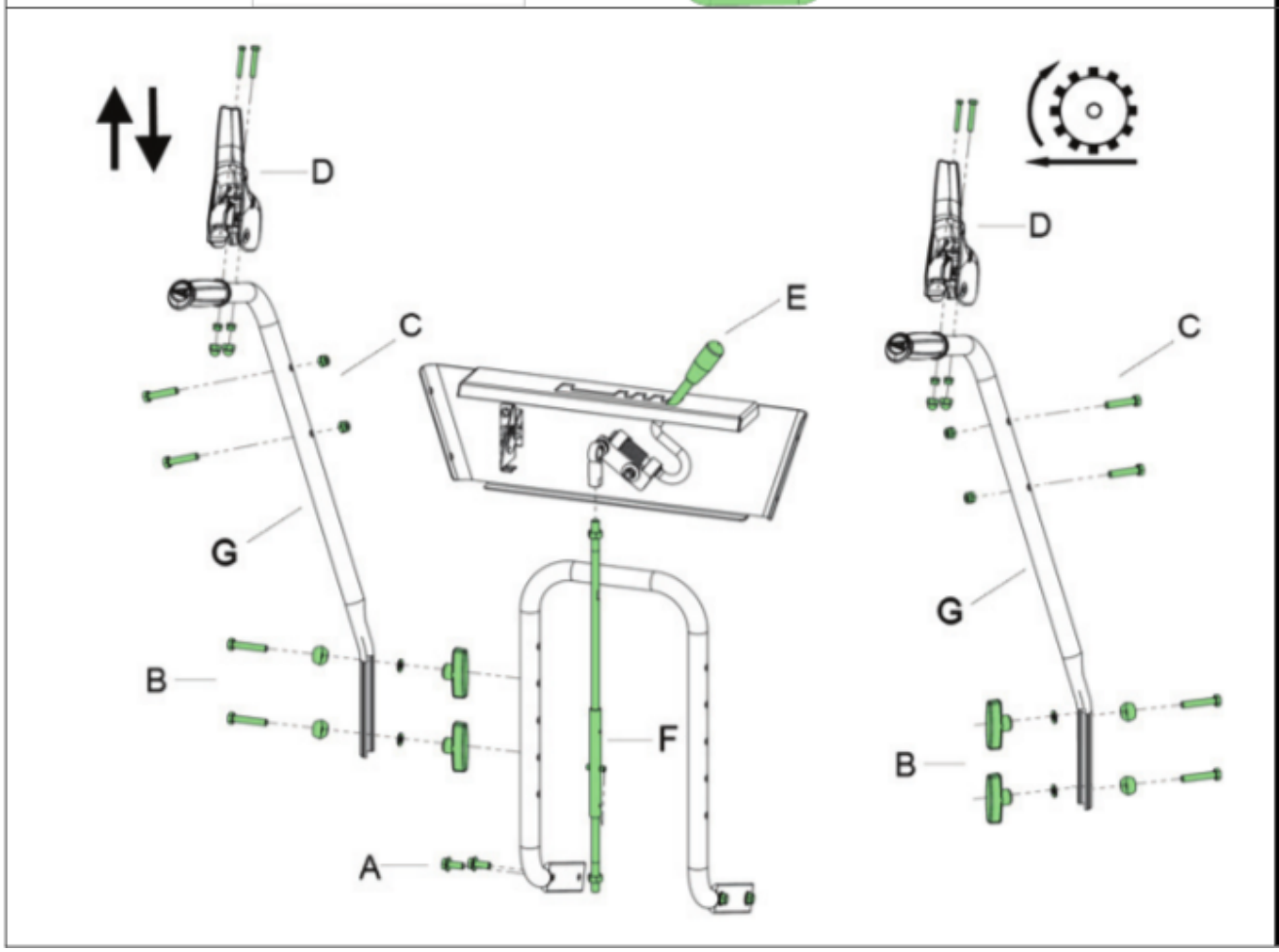

2

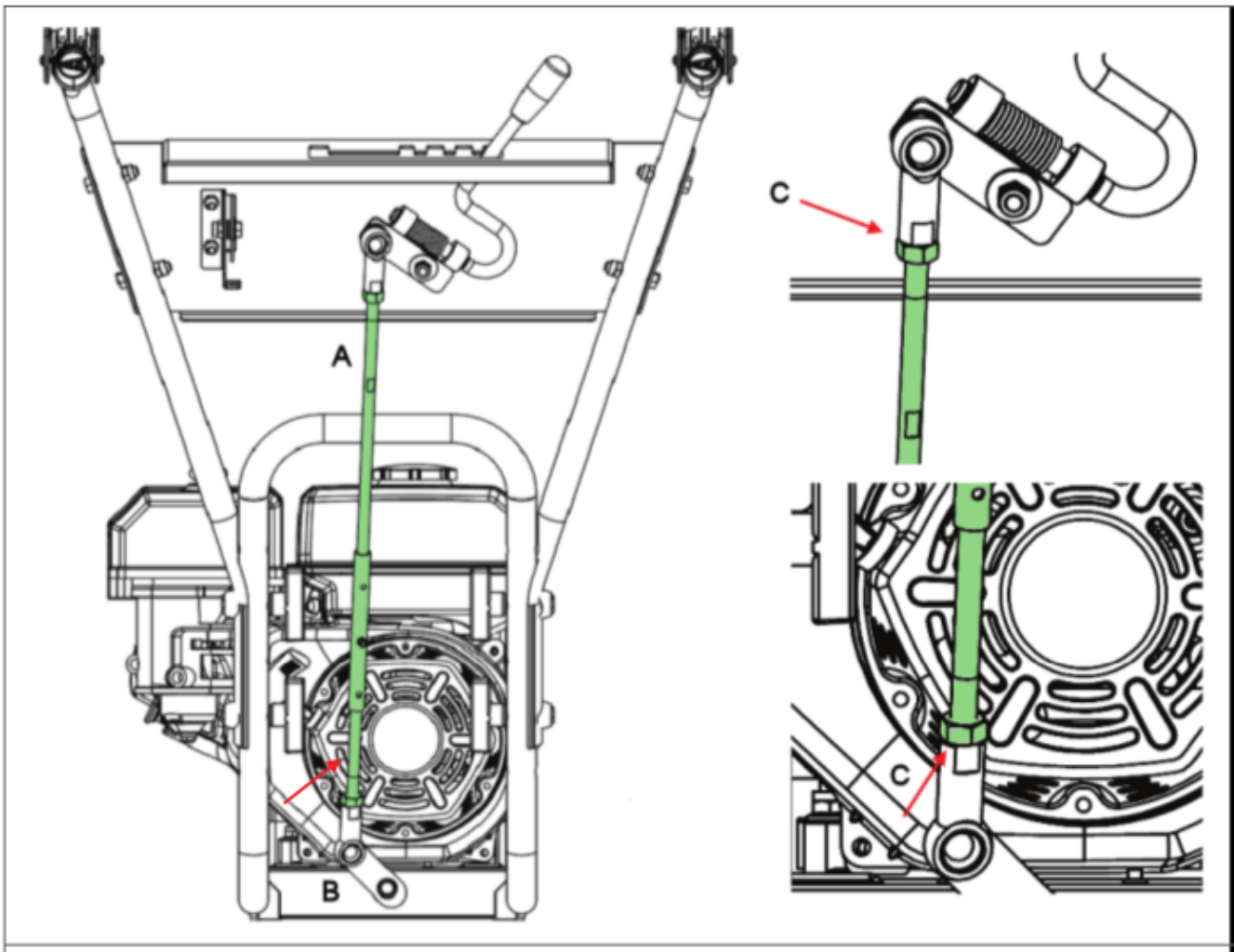

3

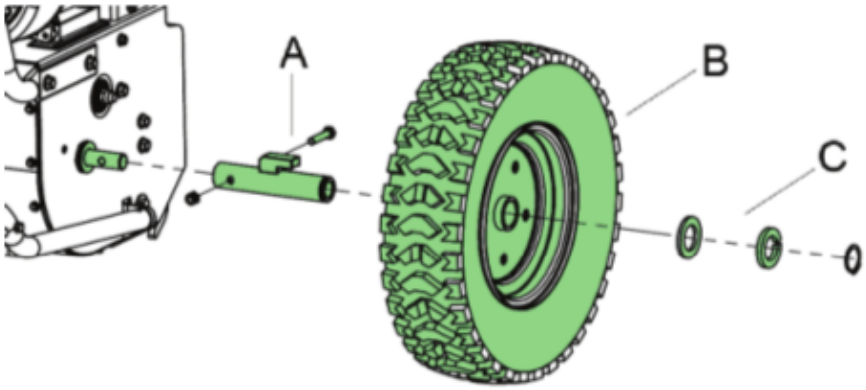

4

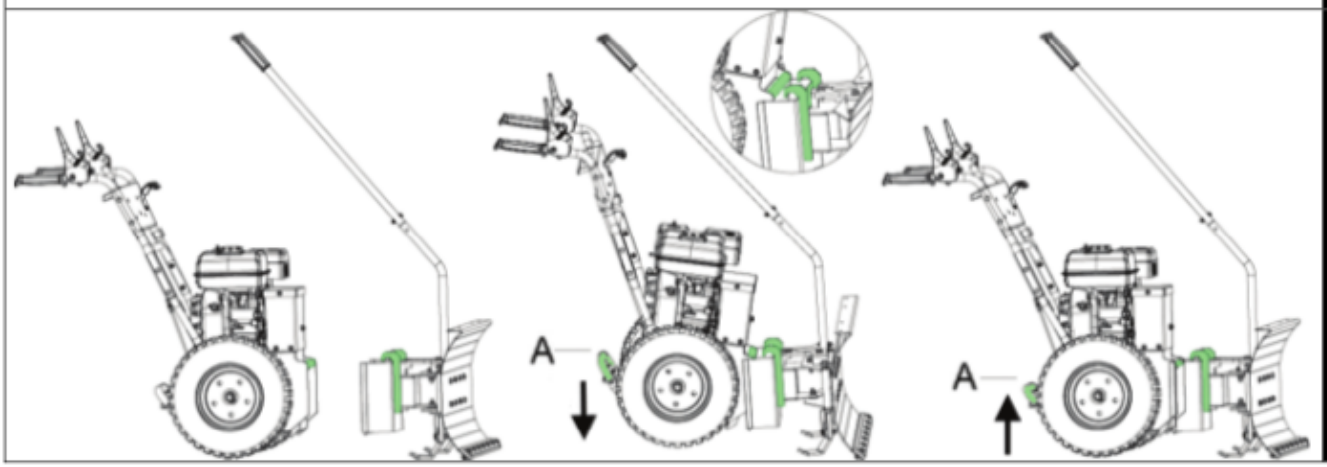

5

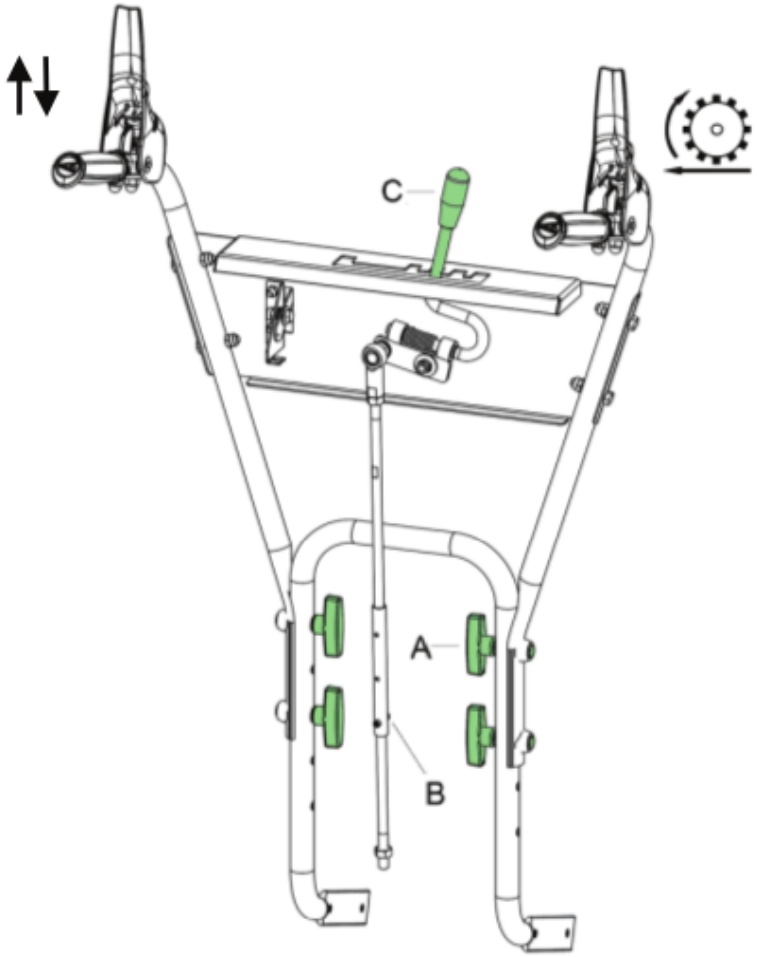

6

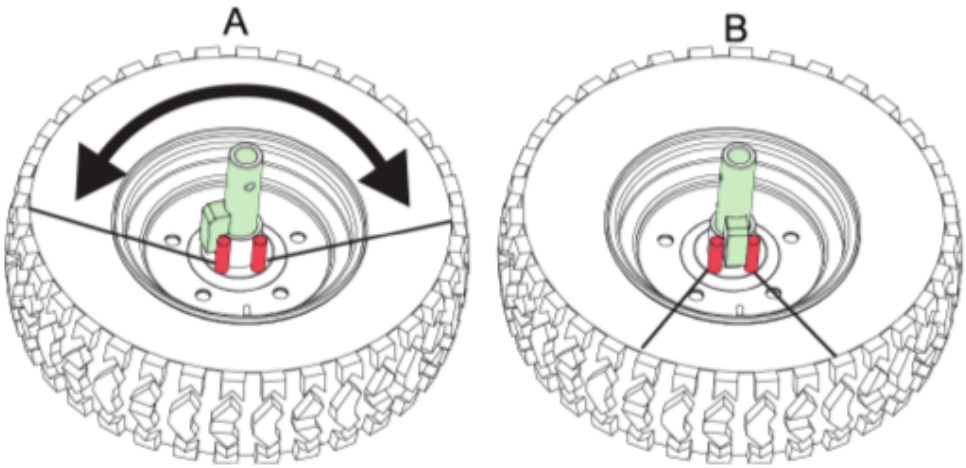

7

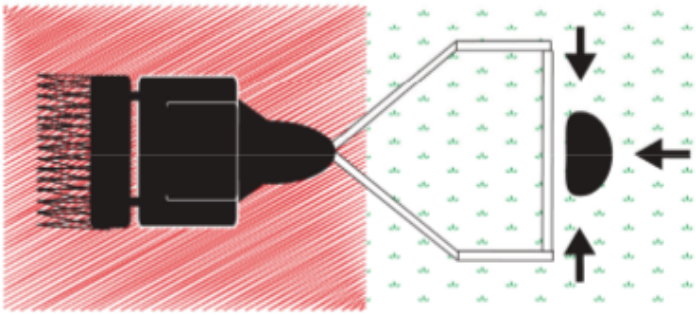

8

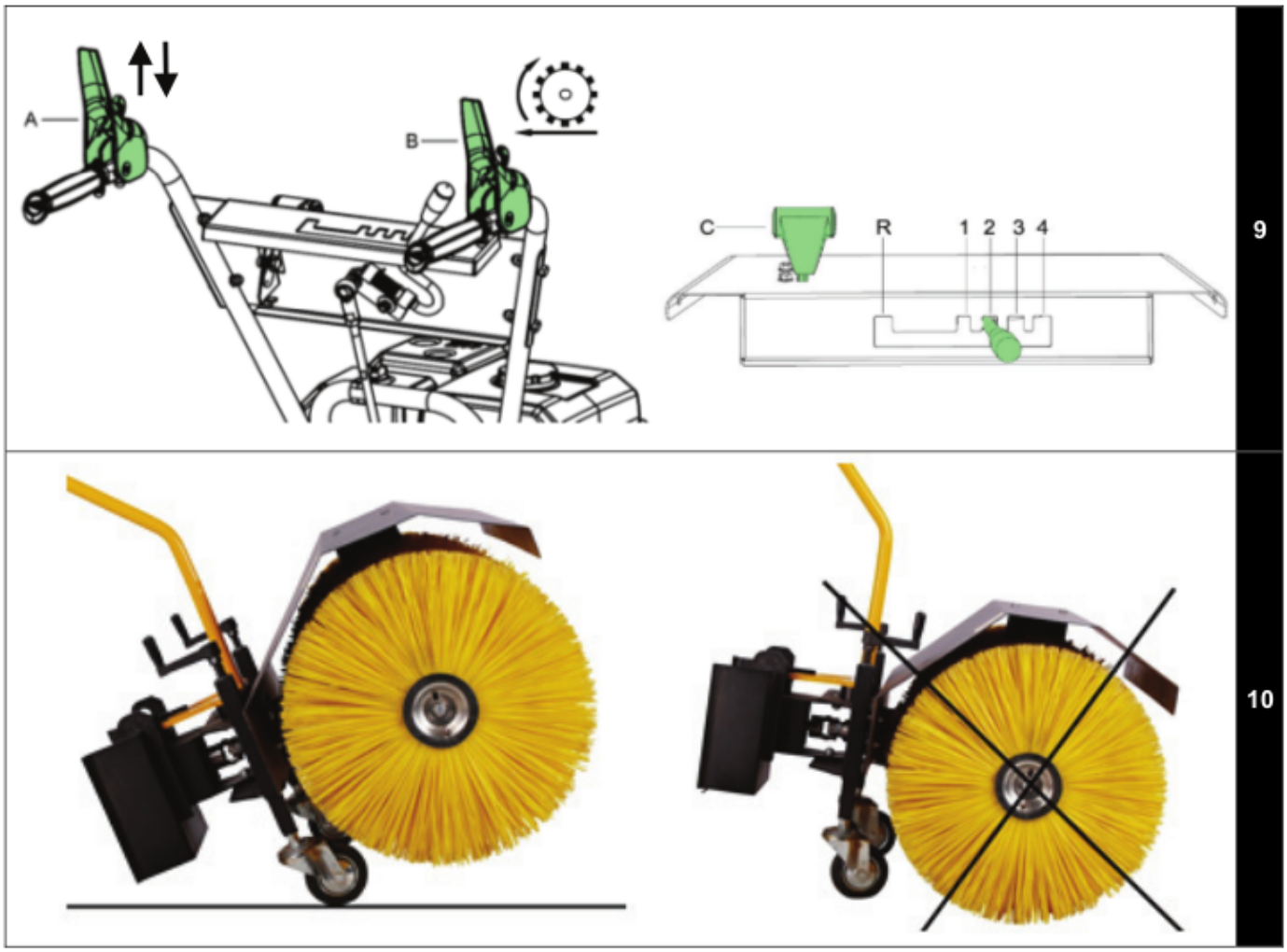
A
B
C
R
1 2 3 4
9
10

CUPRINS

Ilustrații 2
Cuprins 4
Instrucțiuni de siguranță 5
Identificarea componentelor 9
Asamblare 10
Asamblare accesorii 11
Funcționare 11
Funcționarea în zona de siguranță 13
Reglarea unghiului accesoriilor 15
Modificarea înălțimii ghidonului 17
Depozitare 19
Probleme tehnice .....
Specificații tehnice .....
Declarație de conformitate CE .....

Piese de schimb

Lista pieselor de schimb şi a schemelor explodate pentru fiecare produs pot fi găsite pe site-ul www.texas.dk.
Dacă căutați chiar dumneavoastră numerele pieselor, aceasta va uşura service-ul produsului.
Pentru achiziționarea de piese de schimb, vă rugăm să contactați distribuitorul.

Vă rugăm să respectați instrucțiunile descrise în acest manual şi să vă asigurați că înțelegeți instrucțiunile de siguranță. Acest manual trebuie păstrat pentru viitoare referințe sau dacă este revândut echipamentul.

Eliminare

Deşeurile de echipamente nu trebuie eliminate împreună cu deşeurile menajere. Această unealtă trebuie dusă la centrul local de colectare pentru a fi reciclată în condiții de siguranță.

INSTRUCȚIUNI DE SIGURANȚĂ

Configurare

- Nu puneți mâinile sau picioarele în apropierea sau sub piesele rotative.
- Citiți cu atenție acest manual. Asigurați-vă că sunteți familiarizat cu diferitele dispozitive de control, setări şi mânere ale echipamentului.
- Trebuie sa cunoaşteți modul de oprire al echipamentului şi să vă asigurați că sunteți familiarizat cu oprirea în caz urgență.
- Nu lăsați copiii sau persoanele nefamiliarizate cu aceste instrucțiuni să folosească echipamentul. Aveți grijă, deoarece reglementările locale pot limita vârsta operatorului.
- Dacă vă simțiți rău, obosit, ați consumat băuturi alcoolice sau droguri, nu folosiți maşina.
- Întotdeauna verificați echipamentul înainte de utilizare. Asigurați-vă că nu sunt piese uzate sau deteriorate.
- Înlocuiți elemente sau şuruburi uzate sau deteriorate în seturi pentru a păstra echilibrul.
- Utilizatorul echipamentului este responsabil de siguranța celorlalte persoane din zona de lucru.
- Nu folosiți maşina lângă animale sau copii.
- Operatorul echipamentului este responsabil pentru orice accident sau pericol către alte persoane sau bunurile acestora.
- Înainte de a utiliza echipamentul, inspectați zona de lucru şi îndepărtați orice obiecte străine.
- Nu alimentați rezervorul în spații interioare sau când motorul funcționează.
- Combustibilul vărsat este inflamabil, nu alimentați motorul când acesta este încă fierbinte.
- Ştergeți combustibilul vărsat înainte de pornirea motorului. Poate provoca un incendiu sau explozie!
- Feriți-vă de pericole în timp ce lucrați pe un sol dificil; sol pietruit sau dur.
- Folosiți echipament de protecție şi încălțăminte antideparantă. Evitați purtarea de haine largi.

Funcționare

- Întotdeauna porniți motorul din zona de siguranță (în spatele ghidonului).
- Nu părăsiți zona de siguranță în timp ce utilizați echipamentul; dacă este necesar să părăsiți zona de siguranță, opriți motorul înainte de a pleca.
- Dacă ați lovit un obiect străin, opriți motorul imediat, scoateți fişa bujiei şi verificați maşina de daune. Reparați defecțiunile înainte de a continua lucrul.
- Dacă echipamentul începe să vibreze în mod anormal, opriți motorul şi verificați imediat cauza. Vibrațiile reprezintă, în mod obişnuit, un avertisment de defecțiune.
- Întotdeauna decuplați manetele, opriți motorul şi scoateți fişa bujiei înainte de a pleca de lângă unitate.
- Întotdeauna opriți motorul şi asigurați-vă că toate piesele rotative s-au oprit complet înainte de a realiza orice reparație, reglaje sau verificări.
- Întotdeauna fiți foarte atent atunci când lucrați pe pante.
- Nu utilizați echipamentul într-un ritm rapid.
- **Nu suprasolicitați maşina încercând să lucrați la un ritm mai rapid.**
- Nu transportați pasageri cu ajutorul frezei.
- Aveți grijă atunci când echipamentul se deplasează înapoi.
- Nu lăsați persoane în fața echipamentului.
- Întotdeauna decuplați mătura rotativă, dacă nu este utilizată.
- Utilizați echipamentul numai în timpul zilei sau în zone foarte bine iluminate.
- Aveți grijă să păstrați o poziție stabilă şi să țineți ferm de mânere. Mergeți, nu alergați.
- Nu utilizați echipamentul dacă sunteți desculț sau încălțat cu sandale.

- Aveți grijă la schimbarea direcției pe pante.
- Cu manetele din spate, asigurați-vă că lamele sunt protejate de scutul de protecție, doar partea lamelor care lucrează pământul trebuie să fie liberă.
- Nu încercați să faceți modificări în timp ce motorul este pornit.
- Aveți grijă atunci când doriți să întoarceți sau să trageți în spate echipamentul.
- Nu porniți motorul în spații interioare sau în zone insuficient ventilate. Gazele de eşapament conțin monoxid de carbon. Nerespectarea acestui avertisment poate provoca intoxicații grave sau decesul.

Măsuri de siguranță privind benzina

- Aveți grijă când folosiți benzina. Aceasta este foarte inflamabilă, iar vaporii sunt explozibili.
- Pot avea loc accidente grave atunci când vărsați benzină pe dumneavoastră sau pe haine. Spălați-vă şi schimbați hainele imediat!
- Folosiți numai recipiente pentru benzină aprobate. Nu folosiți sticlele din plastic de la sucuri sau alte produse similare!
- Stingeți toate țigările, pipele şi alte surse de aprindere.
- Nu alimentați echipamentul în interiorul clădirilor.
- Lăsați motorul să se răcească înainte de re-alimentare.
- Nu alimentați rezervorul de combustibil mai mult de 2,5 cm sub orificiul de alimentare, pentru a asigura spațiul necesar combustibilului pentru expansiune.
- Puneți la loc capacul rezervorului şi strângeți bine.
- Nu folosiți funcția de blocare a dispozitivului de alimentare cu benzină în momentul realimentării.
- Fumatul este interzis în timpul alimentării.
- Nu alimentați în interiorul unei clădiri sau în spații unde vaporii de bezină pot intra în contact cu o sursă de aprindere.
- Țineți benzina şi motorul departe de aparatele electrice, grătare electrice, scule electrice etc.
- Dacă trebuie să drenați combustibilul din rezervor, acest lucru trebuie realizat în spații exterioare.

Întreținere şi depozitare

- Motorul trebuie oprit în momentul realizării întreținerii sau curățeniei, când schimbați unelte şi când este transportat prin alte mijloace decât cele proprii.
- Verificați periodic dacă toate şuruburile şi piulițele sunt fixate corespunzător. Strângeți, dacă este necesar.
- Motorul trebuie să fie complet răcit înainte de a-l depozita în spații interioare sau acoperit.
- Dacă echipamentul nu a fost folosit o perioadă mai lungă de timp, vă rugăm să consultați instrucțiunile din acest manual.
- Întrețineți şi înlocuiți etichetele de siguranță şi instrucțiuni, în funcție de nevoi.
- Folosiți doar piese de schimb şi accesorii originale. În caz contrar certificatul de garanție nu mai este valabil.
- Înlocuiți amortizoarele de zgomot defecte.

Observații

- Motorul nu este alimentat cu ulei din fabrică.
- Dispozitivele de control montate din fabrică, cum ar fi cablul de ambreiaj al mânerului montat, nu trebuie demontate.
- Drenarea rezervorului de combustibil trebuie realizată doar în spații exterioare. Benzina este foarte inflamabilă, iar vaporii sunt explozibili.
- Asigurați-vă că maşina este fixată corespunzător atunci când este transportată pe o platformă, etc.

- Reduceți accelerația în timpul opririi motorului şi închideți supapa de combustibil.

IDENTIFICAREA COMPONENTELOR

Figura 1

A) Manetă acționare roți
B) Manetă acționare accesorii
C) Ambreiaj
D) Accelerație
E) Accesoriu – lamă de deszăpezire
F) Accesoriu – suflantă zăpadă (freză zăpadă)
G) Accesoriu – mătură rotativă
H) Picior sprijin / pedală

ASAMBLARE

Echipamentul este aproape complet asamblat din fabrică. Doar câteva elemente mai trebuie asamblate:

OBSERVAȚIE: Echipamentul este pregătit pentru asamblarea înălțimii ghidonului în poziția de mijloc.

1. Instalați partea inferioară a ghidonului pe echipament folosind şuruburile furnizate, după care strângeți. A se vedea Fig. 2-A.
2. Instalați partea superioară a ghidonului pe ghidonul inferior folosind şuruburile furnizate. A se vedea fig. 2-B (Nu strângeți la acest punct).
3. Prindeți panoul de bord la partea superioară a ghidonului folosind şuruburile furnizate. A se vedea fig. 2-C (Nu strângeți la acest punct).
4. Strângeți şuruburile ce fixează ghidonul superior de cel inferior. A se vedea fig. 2-B.
5. Strângeți şuruburile ce fixează panoul de bord de ghidon. A se vedea fig. 2-C.
6. Prindeți manetele ambreiajului şi fixați cablurile:
   Maneta cu săgeți ar trebui să fie în partea stângă.
   Maneta cu pictograma măturii rotative ar trebui să fie în partea dreaptă.
   A se vedea fig. 2-D.
7. Montați tija schimbătorului de viteze.

A) Montați partea de mijloc a tijei (Fig. 3-A) în partea inferioară a brațului schimbătorului de viteze fig. 3-B (partea scurtă, care este fixată de un şurub, ar trebui să fie îndreptată în jos) şi rotiți de 2 ori.
(notă: în sens invers acelor de ceasornic). Săgeata de pe brațul schimbătorului de viteze ar trebui să fie îndreptată spre partea superioară a echipamentului.

B) Puneți maneta schimbătorului de viteze în a 4 treaptă de viteze.
C) Montați partea mijlocie a tijei în schimbătorul de viteze şi rotiți până când aceasta se fixează.
D) Strângeți manual partea mijlocie până când este strânsă la ambele capete. A se vedea fig. 3-C.
E) După care rotiți o dată pentru a slăbi partea de mijloc.
F) Strângeți cele 2 piulițe de la tijă schimbătorului de viteze. A se vedea fig. 2-B.

8. Montați brațul axului şi roțile. A se vedea fig. 4.

OBSERVATIE: "Săgeata" de pe cauciuc (anvelope) ar trebui să fie îndreptată înainte.

Verificați presiunea cauciucurilor la ambele roți înainte de utilizare. Presiunea corectă este de 20Psi / 1.4 bar.

Utilizarea echipamentului cu o presiune prea scăzută în cauciucuri, poate deteriora anvelopele!

ASAMBLAREA ACCESORIILOR

Urmați procedura de asamblare conform fig. 5. Este important ca accesoriul să fie fixat corespunzător prin apăsarea pedalei. A se vedea fig. 5-A.

FUNCȚIONARE

Citiți manualul de utilizare al motorului, înainte de folosire.

Înainte de utilizarea echipamentului, îndepărtați toate obiectele străine din apropiere. Obiectele străine mari pot deteriora echipamentul. De asemenea, verificați dacă toate şuruburile sunt strânse.

Verificați nivelul uleiului înainte de pornirea motorului.

Pornirea motorului:

1. Deschideți robinetul de combustibil.
2. La un motor rece deschideți pârghia şocului.

OBSERVAȚIE: La un motor cald, şocul nu este necesar.

3. Setați accelerația în poziția "Max". Fig. 9-C
4. Trageți sfoara de pornire încet până se simte rezistența. După care trageți repede şi cu putere. Nu dați drumul brusc la demaror, ci lăsați-l să revină încet în poziția inițială, apoi trageți din nou.
5. Reglați şocul în timp ce motorul începe să se încălzească.

Oprirea motorului

1. Pentru a opri motorul, urmați procedura de mai jos. Fig. 9-C.

Aveți grijă să închideți supapa de combustibil dacă echipamentul nu va fi utilizat pentru o perioadă mai lungă de timp.

Maneta ambreiajului A – Înainte şi Înapoi

Pentru a acționa maneta ambreiajului neagră A din fig. 9, bara de control trebuie să mai întâi activată. Prin mutarea barei de control la dreapta şi apoi activarea manetei negre, echipamentul se va deplasa înainte sau înapoi. Pentru a schimba direcția, eliberați maneta şi alegeți treapta de viteză dorită.

Cutia de viteze: Echipamentul are 4 trepte de viteză pentru mers înainte şi 1 treaptă pentru mers înapoi. Pentru a schimba treapta de viteză, eliberați maneta ambreiajului, fig. 6A, şi selectați treapta dorită, fig. 9.

Treaptă	R	1	2	3	4
Viteză	2.3 km/h	1.5 km/h	2.9 km/h	4.4 km/h	5.8 km/h

Întotdeauna eliberați maneta ambreiajului înainte de schimbarea treptei de viteze!

Freza de zăpadă / lamă de deszăpezire / mătură rotativă – accesoriu: Se recomandă utilizarea doar a primei trepte de viteze la o grosime a stratului de zăpadă de 10 cm sau mai mult. Calitatea lucrărilor de deszăpezire scade la viteze mai mari de 1.5 km/h.

Aveți grijă la mersul înapoi. Este important ca zona să fie curățată de orice obstacol înainte de mersul înapoi. Nu întoarceți echipamentul pe lângă un perete, copac sau orice alt obstacol fix.

Manetă ambreiaj B – acționarea accesoriilor.
Pentru a utiliza maneta B pentru peria neagră, fig. 9, mai întâi trebuie activată bara de control. Prin mutarea completă a barei roşii spre dreapta şi apoi apăsarea în jos a manetei, acționati accesoriul.

Important! Bara de control roşie de pe maneta ambreiajului trebuie mutată în extremitatea dreaptă înainte de activarea manetei ambreiajului. În caz contrar maneta ambreiajului va fi forțată. Dacă se întâmplă acest lucru, împingeți maneta înapoi şi repetați procedura. A se vedea fig. 9 A+B.

Observație: Maneta ambreiajului nu este ruptă, pur şi simplu trebuie împinsă în poziția sa inițială.

Echipamentul este echipat cu dispozitiv de siguranță, care odată eliberată maneta periei, aceasta se va opri imediat.

Axul roții: fixat vs. liber

- Activarea axului roții liber, a se vedea fig. 7-A. La suprafețe tari (de exemplu, drumuri asfaltate), se recomandă activarea eliberării axului roții.
- Activarea axului roții fixat, a se vedea fig. 7-B. Pentru suprafețe neasfaltate, denivelate se recomandă activarea axului roții fixat.

În general, echipamentul va fi mai uşor de manevrat cu axul roții liber.

FUNCȚIONAREA ÎN ZONA DE SIGURANȚĂ

Nu părăsiți zona de siguranță pentru funcționare marcată în fig. 5, în timp ce utilizați echipamentul. Dacă este necesară părăsirea zonei, de exemplu, pentru a regla mătura rotativă sau pentru a instala un accesoriu, mai întâi opriți motorul.

REGLAREA UNGHIULUI ACCESORIILOR

Accesoriul poate fi rotit 20 de grade în ambele părți. Acest lucru este realizat apăsând în jos mânerul pivotant, rotind peria şi eliberarea mânerului astfel încât opritorul să se fixeze în poziție.

MODIFICAREA ÎNĂLȚIMII GHIDONULUI

1. Scoateți bolțul mic de la partea de mijloc a tijei de cuplare (fig. 6-B).
2. Slăbiți cele 4 bolțuri de la mijlocul ghidonului (fig. 6-A) şi scoateți-le.
3. Mutați partea superioară a ghidonului şi tija de cuplare în sus / jos cu acelaşi număr de găuri (fig. 2-F+G)
4. Montați din nou toate bolțurile pe ghidon şi pe tija de cuplare, după care strângeți-le.
5. Verificați dacă tija de cuplare (fig. 6-C) se poate muta uşor în toate pozițiile. Dacă nu, înseamnă că bolțul de la partea de mijloc a tijei nu este aşezat în orificiul corect.

DEPOZITAREA

Depozitarea corectă a măturii rotative!

Depozitați mătura rotativă, astfel încât periile să nu atingă solul. Acest lucru va prelungi durabilitatea şi durata de viață a periilor.

- Coborâți roțile suport aprox. 50 mm astfel încât periile să rămână suspendate în aer înainte ca mătura rotativă să fie deconectată de la unitatea de antrenare.
- Deconectați mătura de la unitatea de antrenare.
- Înclinați pe spate mătura rotativă, astfel încât să se sprijine pe partea de conectare şi lăsați mătura în această poziție în timpul perioadei de depozitare.

Nu lăsați periile să se sprijine de sol pentru o perioadă lungă de timp. Acest lucru va determina îndoirea acestora, iar eficiența acestora va fi afectată. Fig. 10

PROBLEME TEHNICE

Importanța întreținerii

O întreținere corespunzătoare este o modalitate de reducere a costului şi esențială pentru o funcționare sigură, fără probleme. De asemenea, aceasta contribuie la reducerea poluării aeruluii.

AVERTISMENT

Întreținerea necorespunzătoare sau imposibilitatea de a repara un defect sau eroare poate cauza o defecțiune, care în final poate cauza răni grave sau deces.
Întotdeauna respectați instrucțiunile cuprinse în manual.

Problema	Soluție
Motorul nu porneşte	1. Verificați bujia. 2. Asigurați-vă că este montat corect capacul bujiei. 3. Verificați dacă motorul este echipat cu un buton de pornire. (Trebuie activat). 4. Verificați dacă motorul este echipat cu o supapă de combustibil. (Trebuie activată).
Motorul funcționează necorespunzător	1. Verificați dacă şocul a fost eliberat. 2. Verificați dacă există impurități în combustibil. (sau verificați / curățați carburatorul)
Dacă ansamblul accesoriului produce zgomot sau funcționează necorespunzător	1. Verificați dacă accesoriul a fost montat şi fixat corespunzător (fig. 5-A).
Dacă ansamblul accesoriului nu funcționează	1. Verificați dacă cablul este reglat corect.
Dacă echipamentul nu porneşte	1. Asigurați-vă că ambreiajul este reglat corect. 2. Verificați centura.
Dacă echipamentul nu mătură eficient	1. Verificați distanța dintre perie şi suprafața de lucru.

Pentru probleme tehnice ale motorului contactați distribuitorul local.

SPECIFICAȚII TEHNICE

Model	Combi 800 TG	Combi 800 TGE	Combi 800 B
Lungime (mm)	800	800	800
Lățime (mm)	700	700	700
Înălțime (mm)	1000	1000	1000
Masă netă (kg)	55.5	56	55.5
Dimensiune roată	4.8-8	4.8-8	4.8-8
Motor	TG720S	TG720ES	950
Marcă motor	Texas Powerline	Texas Powerline	B&S
Tip motor	4-timpi, benzină	4-timpi, benzină	4-timpi, benzină
Capacitate cilindrică (cm³)	212	212	208
Putere (kW/rpm)	4.2/3600	4.2/3600	4.2/3600
Sistem pornire	La sfoară	Electric / la sfoară	La sfoară
Capacitate rezervor (L)	3.6	3.6	3.6
Capacitate baie de ulei (L)	0.6	0.6	0.6
Trepte viteză	4 Înainte - 1 Înapoi	4 Înainte - 1 Înapoi	4 Înainte - 1 Înapoi
Tip ulei	SAE	SAE	SAE

Datorită activității de dezvoltare continuă a produsului, Texas Andreas Petersen A/S îşi rezervă dreptul de a îmbunătăți produsul fără a fi obligați să îmbunătățească modelele deja vândute.
Imaginile şi datele tehnice din acest manual sunt numai pentru referință. Ele se pot schimba fără o notificare prealabilă.

CE-Overensstemmelseserklæring	**DK**
CE-Declaration of conformity	**GB**
CE-Konformitätserklärung	**D**
CE Certificat de conformité	**FR**
Декларация соответствия ЕС	**RUS**
Deklaracja zgodności CE	**PL**
Declaraţie de conformitate CE	**RO**

EU-importør • EU-importer • EU-importeur • Importateur UE •Importer UE • Dovozce do EU • ЕС импортеров • UE importer • Importator UE •

Texas Andreas Petersen A/S

Erklærer herved at materiel • Hereby certifies that the following • Bescheinigt hiermit das die nachfolgenden • Certifie ici que • Настоящим удостоверяет, что • Niniejszym zaświadcza, że • Prin prezenta declarăm că •

Fejemaskine • Sweeper • Kehrmaschine • Balayeuse • уборочная машина • Zamiatarka • Mătură rotativă •

Combi 800TG - Combi 800TGE - Combi 800B

Er fremstillet i overensstemmelse med følgende direktiver • Is in compliance with the specifications of the machine directive and subsequent modifications • Steht im Einklang mit den folgenden Richtlinien • Est conforme aux spécifications de la directive sur les machines suivante • Отвечает требованиям следующей директивы • Jest zgodny z następującymi dyrektywam • Este în conformitate cu specificaţiile directivei maşini şi modificările ulterioare •

2006/42/EC - 2004/108/EC

Overensstemmelsesvurdering procedure i henhold til bilag III/VI • Conformity assessment procedure according to Annex III/VI • Konformitätsbewertungsverfahren nach Anhang III/VI • Procédure d'évaluation de la conformité conformément à l'annexe III/VI • Процедура оценки соответствия в соответствии с приложением III/VI • Procedura oceny zgodności zgodnie z załącznikiem III/VI • Procedura de evaluare a conformităţii, conform Anexei III/IV •

2000/14/EC amended by 2005/88/EC

Materiellet er udført i overensstemmelse med følgende standarder • Conforms with the following standards • In Übereinstimmung mit den folgende Standards • Conformément aux normes suivantes • Материалы соответствуют следующим директивам • Wyrób jest zgodny z następującymi normami • Conform cu următoarele standarde •

ISO 8437:1989+A1, EN 13019:2001+A1

Combi 800TG/800TGE	**L_{WA}: 99 dB(A)**	**L_{PA}: 90.6 dB(A)**	**K = 3 dB(A)**
Combi 800B	**L_{WA}: 99 dB(A)**	**L_{PA}: 86.1 dB(A)**	**K = 3 dB(A)**

a_h = Max 3.11 m/s2 K = 1.5 m/s^2

Texas Andreas Petersen A/S
Knullen 22 • DK-5260 Odense S

02.06.2014

Managing Director • Director General

Responsible person for documentation
(Persoana responsabilă pentru documentaţie)
Johnny Lolk
Purchase Manager • Director Achiziţii